RYSUNEK OGÓLNY – INWENTARYZACJA 1:200

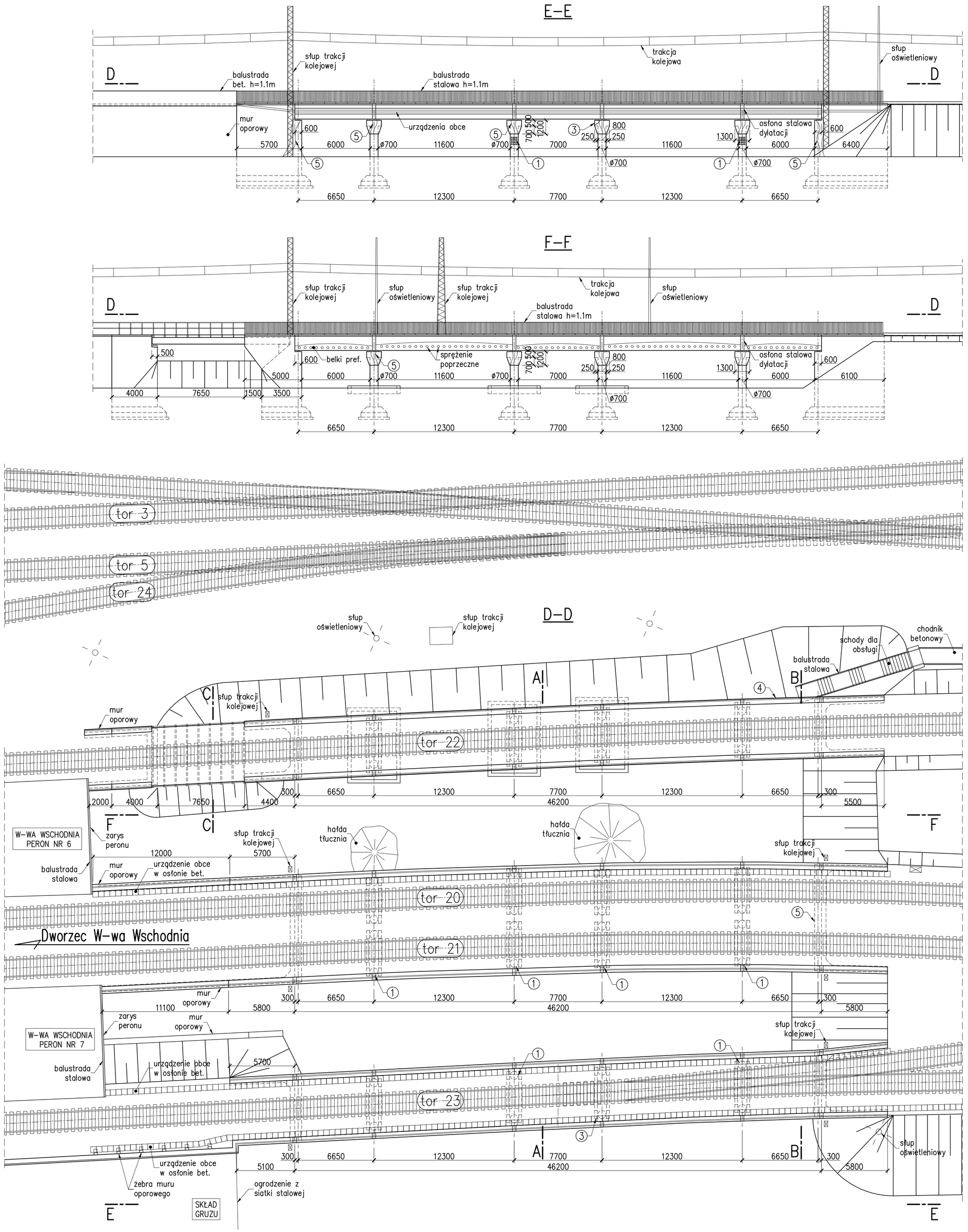

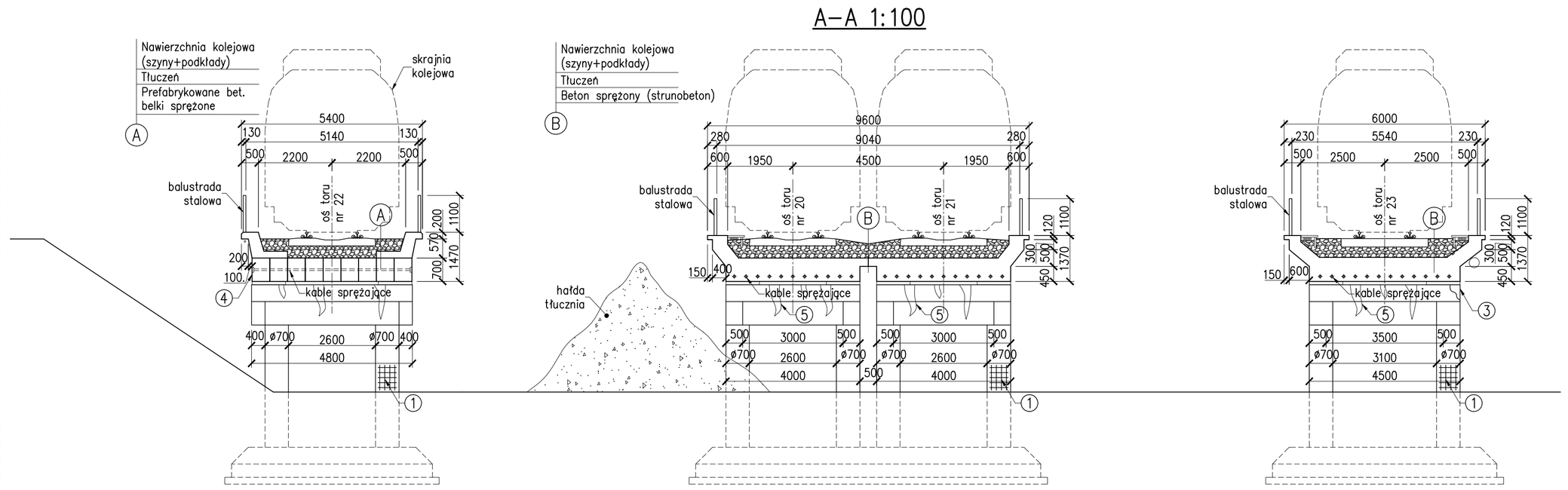

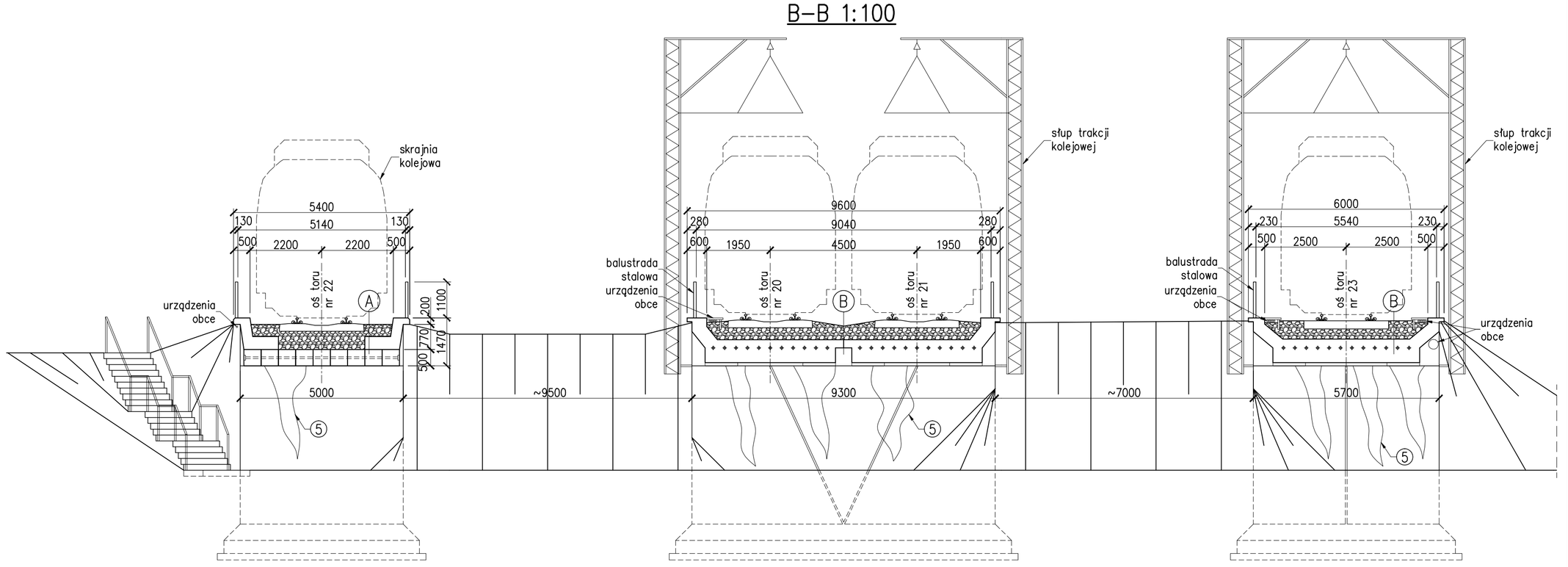

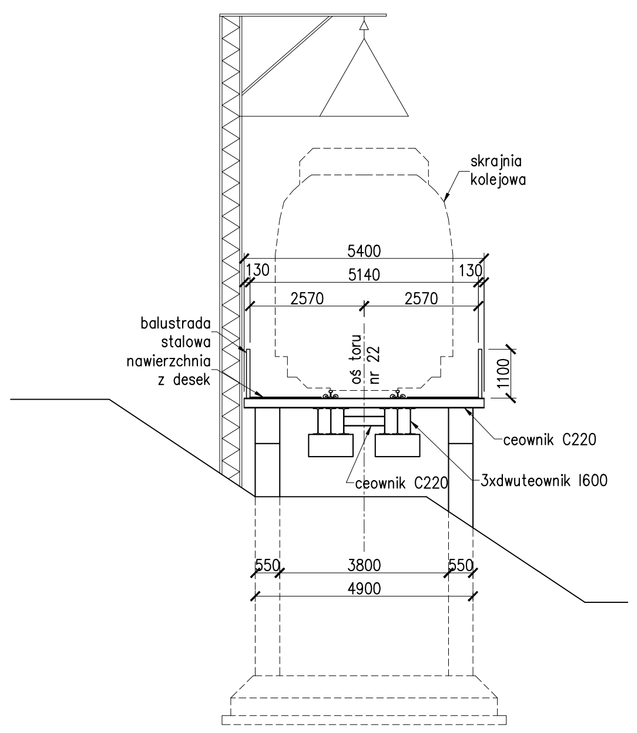

TRANSPROJEKT GDAŃSKI Spółka z o.o.

DŁUGOŚĆ OBIEKTU: 46.20m
SZEROKOŚĆ OBIEKTU: w ciągu toru nr 22 – 5.40m
w ciągu torów nr 20 i 21 – 9.60m
w ciągu toru nr 23 – 6.00m

USZKODZENIA:

1. Ubytki betonu i widoczne zbrojenie oczepów i słupów podpór
2. Ubytki betonu na wspornikach ustroju nośnego
3. Pęknięcie na krawędzi wspronika oczepu
4. Widoczne zakotwienia kabli sprężenia poprzecznego
5. Zacieki i wysolenia na powierzchni korpusu przyczółka i filarów
6. Korozja łożysk liniowych

Lp	Data	Typ modyfikacji	Imię i Nazwisko

TRANSPROJEKT GDAŃSKI sp. z o.o.

Nazwa i adres obiektu:	PROJEKT KONCEPCYJNY BUDOWA ULICY TYSIĄCLECIA NA ODCINKU OD WĘZŁA ŻABA DO UL. GROCHOWSKIEJ W WARSZAWIE		Nr egz.
Obiekt:	Wiadukt kolejowy WK2 pod torami PKP przy dworcu Warszawa Wschodnia		Skala: 1:200
Tytuł rysunku:	RYSUNEK OGÓLNY – INWENTARYZACJA		Nr rys: 1.0
	Projektant:	Sprawdzający:	
Imię i nazwisko	mgr inż. Radosław ULEJCZYK	mgr inż. Wiesław ZAWADA	Nr ark:
Nr uprawnień	339/GD/2002	153/Gd/99	
Specjalność	konstrukcyjno-budowlana	konstrukcyjno-budowlana	Nr proj: _
Data	XII 2008	XII 2008	
Podpis			Plik: KO RS WK2 1.0 (rys. ogólny) W.dwg